Załącznik nr 3

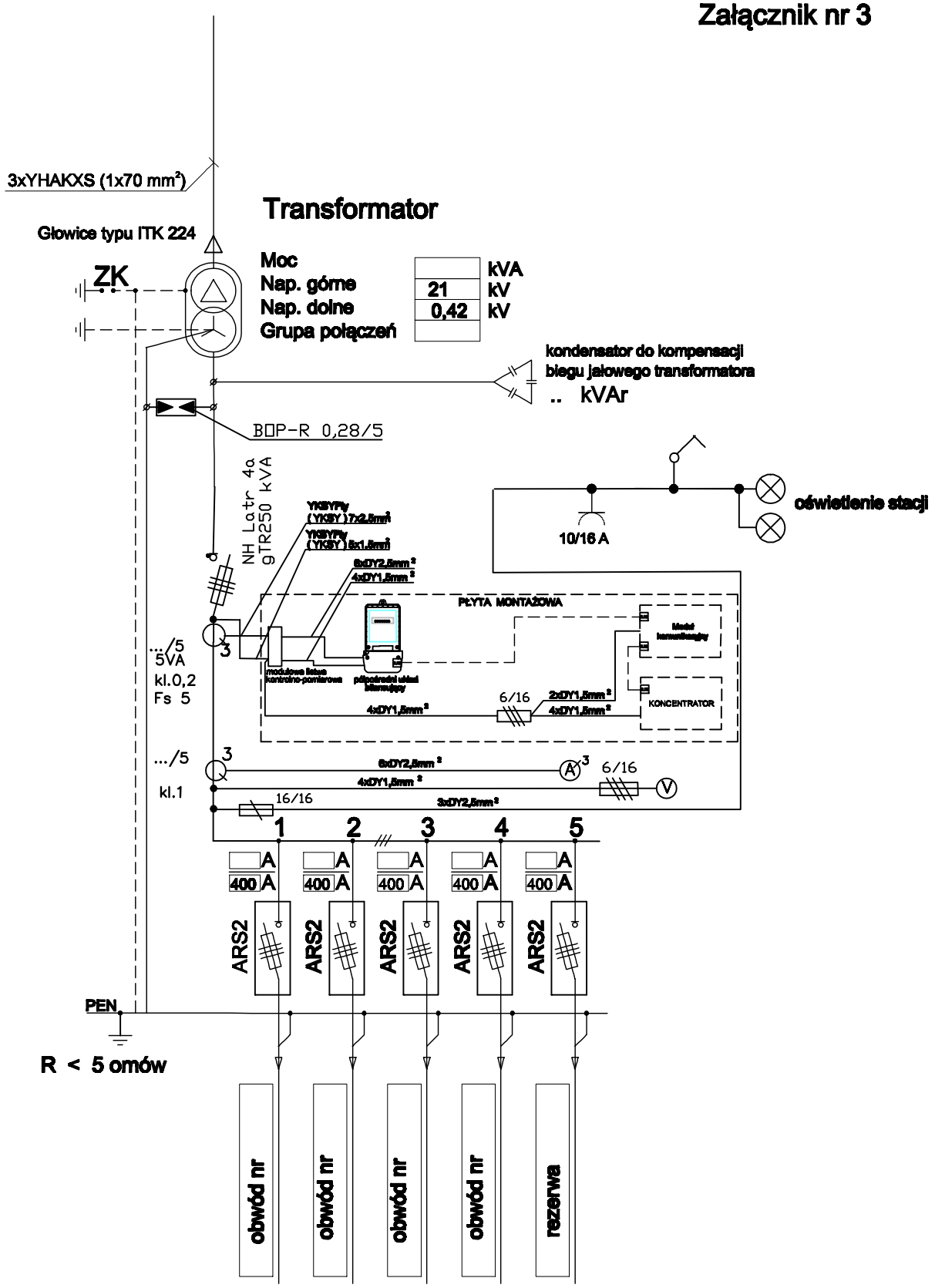

(YKSY) – w przypadku zabudowy układów bilansujących w pomieszczeniu rozdzielni nN

PRZYKŁADOWY SCHEMAT STACJI SN/nN Z BILANSUJĄCYM UKŁADEM POMIAROWYM